MANUAL DE INSTALAÇÃO

GERADOR DE CALOR ELÉTRICO
Sauna Seca

MELHORE SUA QUALIDADE
DE VIDA COM OS PRODUTOS

IMPERCAP®

Saunas

WWW.IMPERCAP.COM.BR

Ver.10 - 04/2020

www.impercap.com.br

Sumário

1. APRESENTAÇÃO 3
2. DESCRIÇÃO DOS GERADORES DE CALOR 3
3. INSTALAÇÃO 7
3.1 Instalações dos produtos da linha MIX FIX 7
3.2 Instalação da Régua de Fixação 7
3.3 Instalação do Gerador de Calor – FIX MIX 7
3.4 Instalações dos produtos da linha STAR 8
4. PROTETOR DE MADEIRA 9
5. CALHA PORTA PEDRA 9
6. MARCAÇÕES 9
7. REQUISITOS PARA REALIZAR A INSTALAÇÃO DO APARELHO 10
7.1 Painel de comando 11
7.2 Instruções para realizar as ligações elétricas 11
7.3 Iluminação 12
8. ACIONAMENTO DO PAINEL DE COMANDO 12
8.1 Código que aparece no display do painel. 12
9. CONFIGURAÇÃO DO PAINEL DIGITAL 13
9.1 Configuração de fábrica: 13
9.2 Para ajustar o timer em horas: 13
9.3 Para ajustar o timer em minutos: 13
9.4 Desligar o Timer: 13
10. TABELA TÉCNICA 14
11. FORMA CORRETA DE CALCULAR: 15
11.1 Para 30 metros 15
11.2 Até 60 metros 15
11.3 Até 120 metros 16
12. INSTRUÇÕES PARA USO 16
12.1 Cuidados a serem tomados 16
12.2 Cuidados para um banho de sauna úmida, semi-úmida ou seca 17
13. MANUTENÇÃO E LIMPEZA 17
14. TERMO DE GARANTIA 17
14.1 Condições Gerais da Garantia 17
14.2 A Garantia NÃO Cobre 18
14.3 A Garantia Perde seu efeito se: 18
14.4 Prazo de Garantia 19
14.5 Painel de Comando 19
14.6 Transferência de Propriedade do Produto 19

1. APRESENTAÇÃO

O presente manual técnico se aplica os geradores de calor elétricos que são aparelhos elétricos para aquecimento de ar em saunas seca (revestimento interno em madeira) fabricado pela:

IMPERCAP SAUNAS
R. EMINICA MALAVASI, 110 – PRES. ALTINO
OSASCO – SP, 06216-140
PABX: (11) 3685-3015 / 3683-8319
SITE: WWW.IMPERCAP.COM.BR
E-MAIL: IMPERCAP@IMPERCAP.COM.BR

Os modelos de geradores elétricos abrangidos por este manual são:

a) GERADORES DE CALOR ELÉTRICO – MODELO: LINHA STAR;
b) GERADORES DE CALOR ELÉTRICO – MODELO: FIX MIX.

Este manual deve ser lido atentamente e todas as orientações dele constantes devem ser cuidadosamente seguidas. Havendo quaisquer tipos de dúvidas, entre imediatamente em contato com a **Impercap Saunas**.

2. DESCRIÇÃO DOS GERADORES DE CALOR

Os geradores de calor são aparelhos elétricos fabricados pela **Impercap Saunas** e destinam-se a aquecer ar em saunas secas. O aquecimento do ar se dá pela sua passagem através de resistências elétricas.

São fabricados pela **Impercap** segundo diversos modelos sendo que as suas potências variam de 6 kW a 18 kW. Na **Figura 1** estão ilustrados os modelos, e suas dimensões gerais na Tabela 1.

Figura 1: Modelos

Modelo: Fix Mix **Modelo: Star** **Modelo: Fix Mix** **Modelo Star**

Figura 2: Geradores de Calor	
 Modelo: Fix Mix 6 kW	 Modelo Star 6 kW
 Modelo: Fix Mix 7,5 – 9 kW	 Modelo: Star 7,5 – 9 kW
 Modelo: Star 12 kW	 Modelo: Star 15 – 18 kW

Tabela 1 – Dimensões gerais

MODELO/POTENCIA	ALTURA	LARGURA	PROFUNDIDADE
STAR 6kW	72 cm	32 cm	21 cm
FIX 6kW	65 cm	32 cm	22 cm
STAR 7,5kW e 9kW	55 cm	37 cm	31,5 cm
FIX 7,5kW e 9kW	66 cm	37 cm	32 cm
STAR 12kW	67 cm	47 cm	35,5 cm
STAR 15kW e 18kW	69 cm	64 cm	40 cm

Observe que os modelos da linha **FIX MIX** se destinam a ser fixados em paredes e os da **LINHA STAR** se destinam a ser apoiados no piso.

O fornecimento de cada um dos modelos de gerador de calor inclui:

- O Gerador de Calor propriamente dito;
- Seu manual;
- Seu painel de comando digital;
- Um protetor de bulbo em aço inox (utilizado para proteger o sensor do Painel de Comando)
- Régua de Fixação (somente para o modelo FIX MIX).

Figura 3: Painel de comando digital

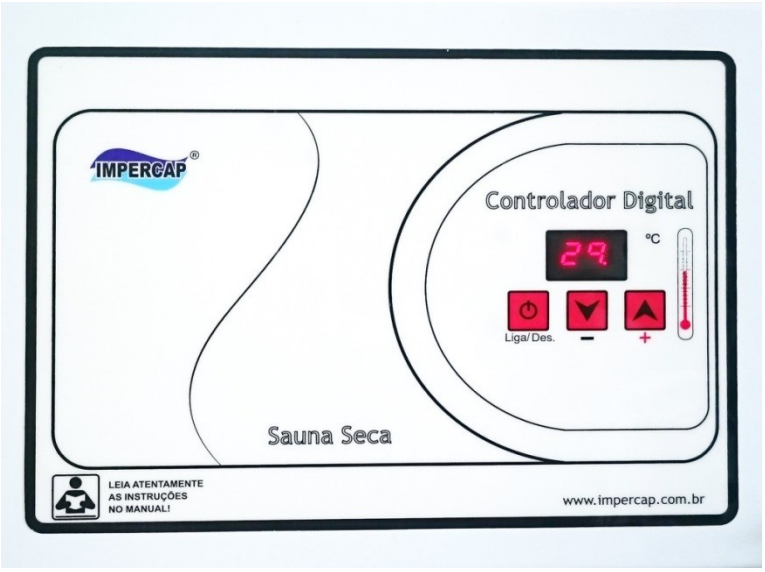

Figura 4: Protetor de bulbo

Figura 5: Régua de fixação
***SOMENTE PARA O MODELO FIX MIX**

ORIENTAÇÕES PARA CONSTRUÇÃO DE AMBIENTE DE SAUNA SECA

A construção dos bancos em alvenaria deve estar rebocada e no prumo: paredes, bancos, teto e piso acabado.

Revestir o ambiente com isolação térmica, e madeiramento tipo Lambri de boa qualidade, seco em estufa que não empene com o aquecimento propiciado pelo forno.

Veja a Figura 6 que ilustra uma sauna seca adequadamente montada.

A porta da sauna deve ter abertura para fora.

Fazer uma perfuração “respiro” para oxigenação do ar de 1” a 1 ½”, na parte mais alta da parede perto ao teto.

Altura mínima do ambiente de sauna seca 2 metros.

Distancia mínima entre o topo do equipamento forno sauna seca e o teto do ambiente de sauna deve ser de 1,20 metros.

Figura 6: Ilustração de sauna seca

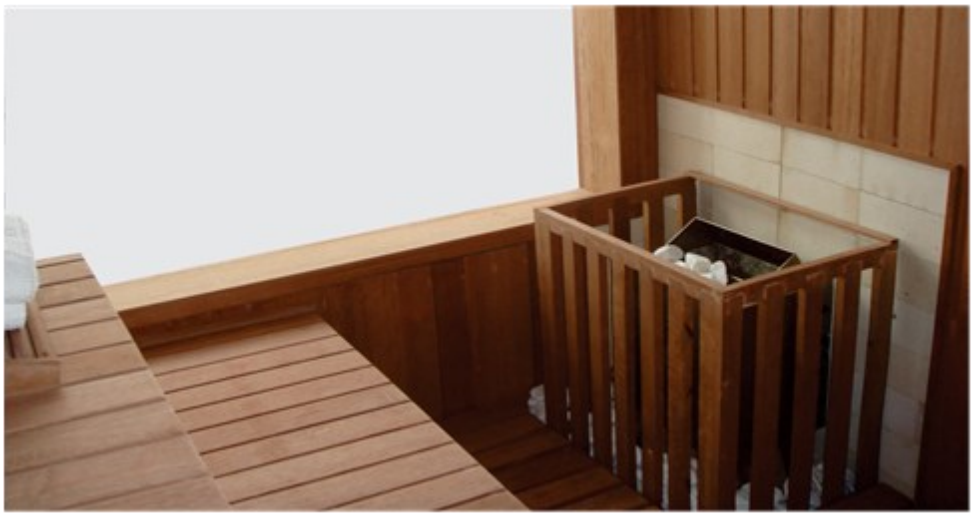

ANTI-CHAMAS SHX-9020

Obs. Medidas que evitam acidentes

Para prevenção de incêndios a Impercap recomenda o uso do ignifugante SHX-9020, que é uma solução que retarda a propagação das chamas, evitando o agravamento de possíveis incêndios, provenientes de fatores externos, tais como; utilização de essências contendo álcool, uso de bebidas alcoólicas destiladas no interior da sauna, dentre outros.
Não utilizar o ambiente da sauna, para outros fins, como; depósito de materiais plásticos, inflamáveis, dentre outros.
Além de retardar a propagação das chamas, este produto também atua reduzindo também a emissão de fumaça, prolongando o tempo para a evacuação do lugar.
O produto não altera significativamente a aparência, a cor, a textura ou o odor do substrato original.

Para maiores informações:
www.impercap.com.br/anti-chamas-shx-9020.asp

3. INSTALAÇÃO

3.1 Instalações dos produtos da linha MIX FIX

Importante: os produtos fornecidos pela Impercap Saunas devem ser instalados por um técnico qualificado ou com a sua supervisão.

3.2 Instalação da Régua de Fixação

Usar a Régua de fixação como gabarito para fazer as perfurações na parede. Utilizar 6 parafusos de 6 mm com bucha (não acompanha o produto) para fixar a Régua de Fixação, sendo 2 parafusos na parte superior e 4 parafusos na parte inferior.

3.3 Instalação do Gerador de Calor – FIX MIX

A instalação deve ser feita com a distância mínima de 25 cm da parede e 20 cm do chão. Veja a Figura 7.

É necessário deixar um ponto de força para a alimentação elétrica do equipamento, podendo ser uma caixa de distribuição 4 x 4, onde deve passar cabeamento conforme a potência e fiação do equipamento.

Ver Tabela Técnica elétrica na página 14.

Figura 7: Posição de instalação – linha FIX MIX

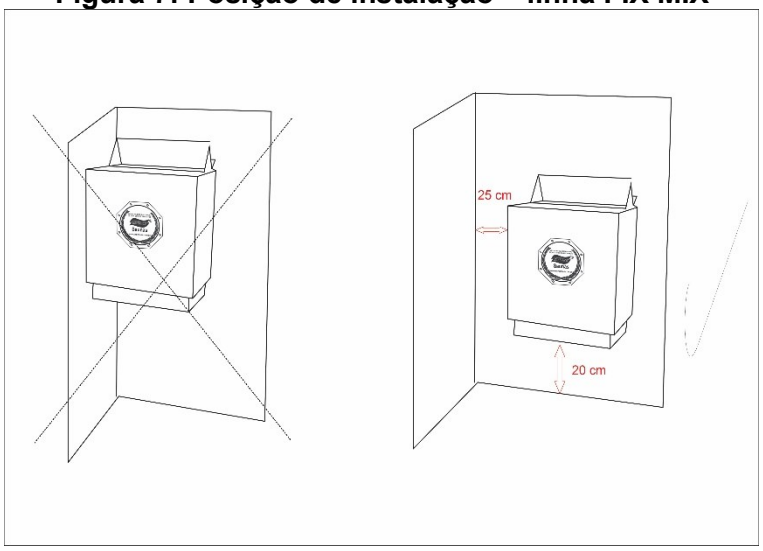

3.4 Instalações dos produtos da linha STAR

Importante: os produtos fornecidos pela Impercap Saunas devem ser instalados por um técnico qualificado ou com a sua supervisão.

A lateral do forno não pode ficar encostada no canto da parede.

A instalação deve ser feita com a distância mínima de 25 cm da parede, evitando a queima do madeiramento. Veja a Figura 8.

Figura 8: Posição de instalação – linha STAR

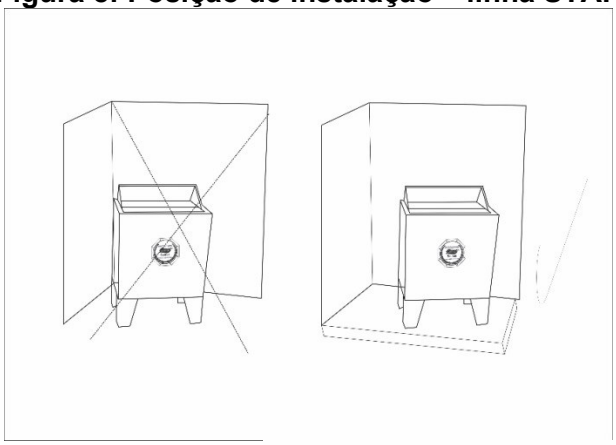

- **Não deixar os fios de energia embaixo do equipamento.**
- **Deixar os fios de energia esticados até a entrada da caixa de energia.**

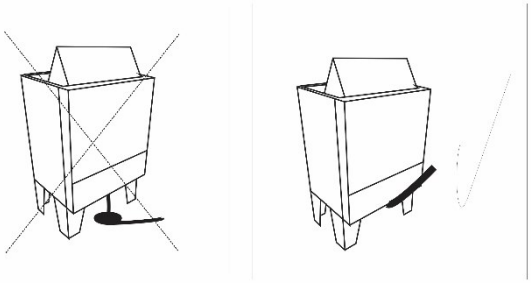

Piso Refratário:

É necessária a colocação do piso refratário, evitando a queima da madeira devido ao aquecimento proporcionado pelo equipamento. Não é necessário colocar na parte traseira do equipamento.

4. PROTETOR DE MADEIRA

Ao instalar o gerador de calor modelo linha STAR e Fix Mix, deve ser construído e instalado um protetor de madeira em formato de 'U' ou 'L'. Recomenda-se que o protetor seja fabricado com ripas de 5 cm x 2 cm com espaçamento de 5 cm entre elas, para a ventilação.

Note que a parte traseira do aparelho deve ficar, pelo menos, a 5 cm de distância da parede e que o protetor deve estar distanciado, pelo menos, 10 cm do aparelho.

Este posicionamento está ilustrado na Figura 9.

O conjunto formado pelo protetor e pelo gerador de calor linha STAR deve ser instalado sobre piso formado com tijolos refratários que podem ser assentados sobre o piso original da sauna.

Figura 9: Posicionamento do protetor em U – linha STAR

Estas distâncias mínimas entre o protetor e o gerador de calor devem ser respeitadas.

5. CALHA PORTA PEDRA

Com o equipamento **DESLIGADO** e **FRIO** alojar as pedras uma a uma na calha porta pedra, não exceder a altura da calha porta pedras. Podendo ser adicionado água na calha.

Observação: adiciona a água com cautela não exceder 150 ml.

6. MARCAÇÕES

O usuário deve estar totalmente atendo às marcações existentes no aparelho que estão ilustradas na Tabela 2.

Tabela 2: Marcações	
Marca	**Significado**
	LEIA ATENTAMENTE O MANUAL DO PRODUTO
	NÃO JOGAR ÁGUA NAS RESISTÊNCIAS E NA PARTE ELÉTRICA!
	CUIDADO! SUPERFÍCIE QUENTE! NÃO TOQUE!
	NÃO CUBRA O APARELHO!
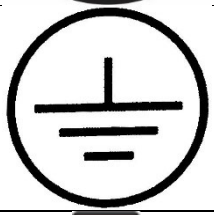	**ATERRAR ESTE FIO AO TERRA**
	BOTÃO LIGA – DESLIGA
	AUMENTA A TEMPERATURA
	DIMINUI A TEMPERATURA

7. REQUISITOS PARA REALIZAR A INSTALAÇÃO DO APARELHO

Importante: este aparelho deve ser instalado por um técnico qualificado e devidamente treinado.

7.1 Painel de comando

Obrigatoriamente o painel de comando deve ser instalado do lado externo da sauna, a 1,50 m do chão ou da altura de sua preferencia.

As suas dimensões são: 18 cm de altura por 24 cm de largura por 8,5 cm de profundidade. Para tal, deve-se deixar um “nicho”, próximo da porta de entrada, para ser chumbada a caixa do painel de comando.

Perfurar a parede passando a haste do bulbo capilar para a parte interna da sauna. Não instalar o bulbo capilar (sensor) em cima do forno e deve ter a distancia de 1 m do gerador de calor para que não haja interferência indesejada na leitura da temperatura.

O painel de comando não pode ser instalado no tempo, nem no interior da sauna e sim em um local seco e protegido, evitando-se áreas úmidas e a exposição direta à luz do sol, chuva e/ou outras fontes de calor. O não cumprimento desta determinação acarretará na perda de garantia.

7.2 Instruções para realizar as ligações elétricas

Para realizar as ligações elétricas, leia com atenção os passos seguintes.

1º. Observe a Figura 10. Ela é importante!

Figura 10: Conexões elétricas

Legenda

A - Micro controlador de Temperatura.

B - Entrada de força, verificar fiação conforme tabela técnica.

C - 1,00 m de Bulbo Capilar Digital. Medidor de temperatura do ambiente interno da sauna deixá-lo suspenso dentro do ambiente.

D - Saída de força. Verificar tabela técnica.

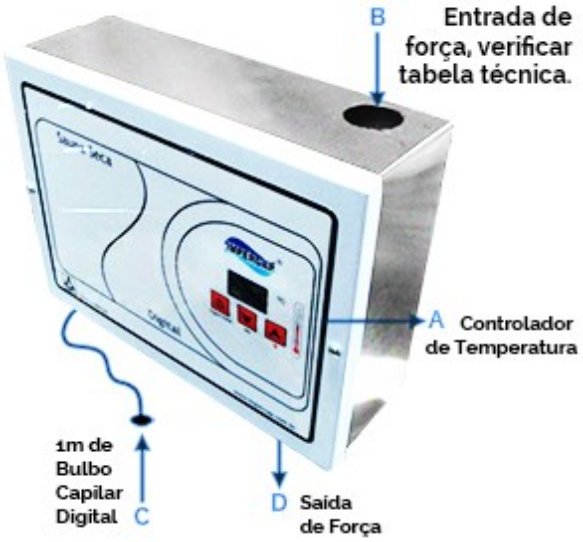

2º. Observe se o(s) disjuntor(es), instalado(s) no quadro de distribuição do imóvel, está(ão) corretamente dimensionado(s) tendo em vista a amperagem adequada para o aparelho, se estão bem apertados os fios para que não possa gerar mal contato, evitando fuga de corrente que o mesmo desarme.

3º. A bitola da fiação de ligação do aparelho ao quadro elétrico de distribuição deve ser adequada. Note que esta bitola depende da distância do aparelho ao

quadro e da potência do aparelho. Consulte um técnico especializado antes de realizar a instalação desta alimentação elétrica e, com as ligações dos cabos que saem do equipamento com os cabos do local sendo bem feitas e bem isoladas.

Todos os cabos devem ser cuidadosamente conectados. Caso o local trabalhe com sistema DR, o aparelho tem que ser aterrado com o neutro. A Impercap recomenda o seu uso.

CONFORME O ITEM 4.1.1 DA NORMA NBR 5.410: 1990, O APARELHO DEVE SER ATERRADO PARA MAIOR SEGURANÇA AO USUARIO.

7.3 Iluminação

Deixar 02 (dois) pontos para iluminação no interior da sauna, sendo que o interruptor ou "liga-desliga" deve ficar do lado externo da sauna.

Levar a tubulação de 1" da caixa de distribuição até o painel de comando (Verificar na Tabela Técnica).

8. ACIONAMENTO DO PAINEL DE COMANDO

Para ligar o aparelho, aperte o botão On/Off (Liga/Desliga) no painel de comando.

O visor acenderá e automaticamente o equipamento atingirá a temperatura inicialmente programada de fabrica.

O usuário pode aumentar ou diminuir esta temperatura conforme desejar.

Pressionando a tecla + °C para aumentar a temperatura.

Pressionando a tecla - °C para diminuir a temperatura.

Para desligar o aparelho, On/Off (Liga/Desliga).

8.1 Código que aparece no display do painel.

CÓDIGO	DESCRIÇÃO DO CÓDIGO
EE	Falha no sensor de temperatura. Verificar se o fio do sensor ou o sensor está danificado.
00	Sensor de temperatura em curto / Fio do sensor de temperatura em curto. Verificar se o fio do sensor ou o sensor está danificado.

9. CONFIGURAÇÃO DO PAINEL DIGITAL

9.1 Configuração de fábrica:

Este painel para sauna vem com o padrão de fábrica com um TIMER REGRESSIVO DE 5:00 horas.

Portanto em 5:00 horas desligará automaticamente.

Para configurar com outros valores segue os passos abaixo:

QUANDO HABILITA MINUTOS A PROGRAMAÇÃO HORA É DESABILITADA E VICE-VERSA.

9.2 Para ajustar o timer em horas:

Com o painel desligado. Ligue o painel, pressione a tecla menos .

Pressione novamente e mantenha pressionado até aparecer o código PH no Display.

Em seguida pressione a tecla ou para ajustar a hora desejada para desligar automaticamente.

Para confirmar, desligue o painel.

9.3 Para ajustar o timer em minutos:

Com o painel desligado. Ligue o painel, pressione a tecla menos .

Pressione novamente e mantenha pressionado até aparecer o código PH no Display.

Pressione a tecla , mantenha pressionado até aparecer o código PO. Em seguida pressione a tecla ou para ajustar os minutos desejados para desligar automaticamente.

Para confirmar, desligue o painel.

9.4 Desligar o Timer:

Caso queira desabilitar o TIMER, entre na opção MINUTOS e deixe em 00 (ZERO).

10. TABELA TÉCNICA

Observação: Colocar + 1 fio de 4mm² para aterramento.

Volume em m³	Potência em kW	220V 2~		
		Amperagem	Cabo de Alimentação	Disjuntor
4 até 10,5 m³	6 kW	27 A	02 fios de 06 mm²	32 A
8 até 13 m³	7,5 kW	34 A	02 fios de 10 mm²	40 A
10 até 16,5 m³	9 kW	41 A	02 fios de 10 mm²	50 A
13 até 30,5 m³	12 kW	55 A	02 fios de 16 mm²	70 A
Volume em m³	Potência em kW	220V 3~		
		Amperagem	Cabo de Alimentação	Disjuntor
4 até 10,5 m³	6 kW	16 A	03 fios de 04 mm²	20 A
8 até 13 m³	7,5 kW	20 A	03 fios de 06 mm²	25 A
10 até 16,5 m³	9 kW	24 A	03 fios de 06 mm²	32 A
13 até 30,5 m³	12 kW	32 A	03 fios de 10 mm²	40 A
24 até 50 m³	15 kW	40 A	03 fios de 10 mm²	50 A
40 até 55,5 m³	18 kW	48 A	03 fios de 16 mm²	63 A
Volume em m³	Potência em kW	220V 1~		
		Amperagem	Cabo de Alimentação	Disjuntor
4 até 10,5 m³	6 kW	27 A	01 fio de 06 mm²	32 A
8 até 13 m³	7,5 kW	34 A	01 fio de 10 mm²	40 A
10 até 16,5 m³	9 kW	41 A	01 fio de 10 mm²	50 A
13 até 30,5 m³	12 kW	55 A	01 fio de 16 mm²	70 A
Volume em m³	Potência em kW	380V 3~		
		Amperagem	Cabo de Alimentação	Disjuntor
4 até 10,5 m³	6 kW	9 A	03 fios de 2,5 mm²	15 A
8 até 13 m³	7,5 kW	12 A	03 fios de 2,5 mm²	15 A
10 até 16,5 m³	9 kW	14 A	03 fios de 2,5 mm²	20 A
13 até 30,5 m³	12 kW	19 A	03 fios de 04 mm²	25 A
24 até 50 m³	15 kW	23 A	03 fios de 06 mm²	32 A
40 até 55,5 m³	18 kW	28 A	03 fios de 06 mm²	40 A

A tabela só é válida para ambientes construídos conforme orientações técnicas, caso seja feito com janelas de vidro, portas fora de padrão, revestidas de mármore ou outro material terá que ser redimensionada a potência do equipamento.

11. FORMA CORRETA DE CALCULAR:

De acordo com a NBR 5410 - Instalações elétricas de baixa tensão, em circuitos terminais a queda de tensão deve ser abaixo de 4%, mas circuitos com alta corrente de partida podem ter quedas de tensão maiores, desde que definido pelo fabricante do produto.

11.1 Para 30 metros

Potência em kW	220V 1~ ou 220V 2~ (até 30 metros do quadro)		
	Amperagem	Cabo de alimentação	Disjuntor
6 kW	27 A	02 fios de 6 mm²	35 A
9 kW	41 A	02 fios de 10 mm²	50 A
12 kW	55 A	02 fios de 16 mm²	70 A

Para Condutos não magnéticos (eletroduto de plástico):

- 6 mm queda 2,22% de queda de tensão para 30 metros;
- 10 mm queda 2,02% de queda de tensão para 30 metros;
- 16 mm queda 1,74% de queda de tensão para 30 metros.

Para Condutos magnéticos (eletroduto de metálico):

- 6 mm queda 1,93% de queda de tensão para 30 metros;
- 10 mm queda 1,77% de queda de tensão para 30 metros;
- 16 mm queda 1,52% de queda de tensão para 30 metros.

11.2 Até 60 metros

Potência em kW	220V 1~ ou 2~ (até 60 metros do quadro)		
	Amperagem	Cabo de Alimentação	Disjuntor
6 kW	27 A	02 fios de 10 mm²	35 A
9 kW	41 A	02 fios de 16 mm²	50 A
12 kW	55 A	02 fios de 25 mm²	70 A

Para Condutos não-magnéticos (eletroduto de plástico):

- 6 mm queda 4,44% -> Utilizando 10mm 2,67% de queda de tensão para 60 metros;
- 10 mm queda 4,06% ->Utilizando 16mm 2,59% de queda de tensão para 60 metros;
- 16 mm queda 3,48% -> Utilizando 25mm 2,27% de queda de tensão para 60 metros.

Para Condutos magnéticos (eletroduto de metálico):

- 6 mm queda 2,60% de queda de tensão para 60 metros;
- 10 mm queda 2,33% de queda de tensão para 60 metros;
- 16 mm queda 2,27% de queda de tensão para 60 metros;
- 25 mm queda 2,00% de queda de tensão para 60 metros.

11.3 Até 120 metros

Potência em kW	220V 1~ ou 2~ (até 120 metros do quadro)		
	Amperagem	Cabo de Alimentação	**Disjuntor**
6 kW	27 A	02 fios de 16 mm²	35 A
9 kW	41 A	02 fios de 25 mm²	50 A
12 kW	55 A	02 fios de 35 mm²	70 A

Para Condutos não-magnéticos (eletroduto de plástico):

- 6 mm 5,99% -> Utilizando 10mm 3,6% de queda de tensão para 120 metros;
- 10 mm queda 5,35% -> Utilizando 16mm 3,4% de queda de tensão para 120 metros;
- 16 mm queda 5,19% ->Utilizando 25mm 3,38% de queda de tensão para 120 metros;
- 25 mm queda 4,53% -> Utilizando 35mm 3,36% de queda de tensão para 120 metros.

Para Condutos magnéticos (eletroduto de metálico):

- 10 mm queda 3,15% de queda de tensão para 120 metros;
- 16 mm queda 2,99% de queda de tensão para 120 metros;
- 25 mm queda 2,97% de queda de tensão para 120 metros;
- 35 mm queda 2,94% de queda de tensão para 120 metros.

12. INSTRUÇÕES PARA USO

12.1 Cuidados a serem tomados

a) Este aparelho não deve ser utilizado por pessoas não capacitadas para fazê-lo, incluindo pessoas com capacidades mentais, sensoriais ou físicas reduzidas ou com falta de experiência ou conhecimento, a não ser com supervisão ou com treinamento sobre o uso do aparelho por uma pessoa responsável pela sua segurança.
b) Recomenda-se que as crianças sejam vigiadas para assegurar que elas não estejam brincando com o aparelho.
c) Nunca cubra o aparelho com quaisquer tipos de produtos, sejam toalhas, camisetas, papéis, plásticos, etc.
d) Nunca jogue água sobre as resistências elétricas e/ou sobre quaisquer outros componentes elétricos do aparelho.
e) Nunca toque no aparelho, ele pode estar quente, podendo causar queimaduras.
f) Se o aparelho apresentar qualquer tipo de defeito, entre em contato imediatamente com a Impercap ou com um dos seus representantes.

g) Se o cabo de alimentação esta danificado, ele deve ser substituído pela Impercap ou Representantes/Autorizadas a fim de evitar riscos.
h) Nunca mexa ou remova o gerador de calor quando este estiver ligado e/ou quando estiver quente.
i) Nunca coloque objetos, metálicos ou não, no interior do gerador de calor.
j) Não se devem usar produtos inflamáveis. Se estes produtos respingarem nas resistências incandescentes, eles gaseificarão podendo iniciar um incêndio.
k) Não jogar essência diretamente nas resistências.
l) O aparelho deve ser desconectado da rede elétrica quando não estiver sendo utilizado.
m) Não ingerir bebidas alcoólicas ou alimentação pesada antes do banho de sauna, podendo ocorrer um mal estar.
n) Mulheres gestantes ou pessoas com problemas cardíacos e pressão baixa devem consultar orientação médica.
o) Ao sair da sauna, desligue pelo painel.

12.2 Cuidados para um banho de sauna úmida, semi-úmida ou seca

Sempre tomar um banho antes de entrar na sauna, toda vez que sair, deve-se tomar uma ducha fria para receber o choque térmico para que o organismo volte mais rapidamente as suas funções normais, e também para fechar os poros da pele. Logo após ficar em repouso por 30 minutos e ingerir líquidos como: água, sucos. Caso não queira tomar um choque térmico vestir um roupão e repousar durante 50 minutos para gradativamente baixar a temperatura corporal.

13. MANUTENÇÃO E LIMPEZA

Limpar o equipamento somente com o pano úmido. Lembrando que o equipamento deve está desligado e frio.

14. TERMO DE GARANTIA

Toda Sauna IMPERCAP é testada individualmente e garantida contra defeitos de fabricação ou matéria-prima, indiscutivelmente comprovados, pelo prazo total de 12 meses, a contar da data de aquisição mediante á Nota Fiscal.

Este produto é garantido pela IMPERCAP IND. COM. SAUNAS E HIDROS LTDA, doravante denominada simplesmente IMPERCAP SAUNAS, seguinte forma:

14.1 Condições Gerais da Garantia

a) A IMPERCAP garante o produto cujo numero de produção consta no equipamento, contra qualquer defeito decorrente de projeto, material ou

processo de fabricação, constatado pelo Fabricante ou Revendedora/Assistência Técnica Autorizada.

b) A reposição de peças defeituosas e execução dos serviços decorrentes desta garantia, somente serão prestados na sede do Fabricante/ Revendedora/ Assistência Técnica Autorizada da qual o produto foi adquirido, onde o produto deve ser entregue pelo Consumidor para reparo.
c) Se o Consumidor desejar ser atendido no local em que o produto estiver instalado, ficará a critério do Fabricante/ Revendedora/ Assistência Técnica Autorizada a cobrança de taxa de visita e deslocamento, devendo o Consumidor consulta-la antes de solicitar o serviço.
d) Somente a Revendedora/Assistência Técnica Autorizada ou a própria IMPERCAP SAUNAS estão autorizadas a reparar defeitos cobertos pela garantia.
e) Esta garantia somente será válida se este certificado estiver com a etiqueta do modelo e número de produção intacta, preenchido corretamente e sem rasuras, acompanhada da Nota Fiscal de compra do produto.

14.2 A Garantia NÃO Cobre

a) Despesas com instalação do produto.
b) Falhas no funcionamento normal do produto decorrentes da existência de objetos em seu interior, estranhos ao seu funcionamento e finalidade de utilização.
c) Desgaste natural decorrente de uso.
d) Falhas no funcionamento normal do produto, decorrentes de problemas elétricos no ambiente.
e) Não serão cobertos os defeitos causados por sobrecarga, tensão fora do especificado e incêndios etc..
f) Problemas decorrentes de erros de configuração do equipamento efetuadas pelo Consumidor.
g) Problemas decorrentes por atos de vandalismo.
h) Despesas com transporte, frete e seguro até o Fabricante/Revendedora/ Assistência Técnica Autorizada, quando houver a necessidade de atendimento em garantia.
i) Despesas com mão-de-obra referente a manutenção preventiva.

14.3 A Garantia Perde seu efeito se:

a) Pelo curso normal de prazo de validade da garantia.
b) Por ter sido ligado à rede elétrica fora dos padrões especificados ou sujeita a variações excessivas de tensão.
c) Danos causados pela não observância das indicações constantes do Manual de Instalação.
d) Por danos causados por agentes da natureza.

e) Danos causados por choque térmico (jogar água nas resistências).
f) Por ter sido utilizado em ambientes sujeitos à acidez a produtos corrosivos.
g) Por danos causados por acidentes.
h) Por danos decorrentes de transportes ou embalagem inadequada, utilizados pelo Consumidor.
i) Por apresentar sinais de haver sido consertado ou ter seu projeto modificado por pessoa não autorizado pela IMPERCAP SAUNAS.
j) Por ter sido removido ou alterado o número de série e/ou lacre do produto.
k) Por estar este certificado ou nota fiscal de compras com rasuras ou modificações no seu texto original ou apresentar a etiqueta de modelo e número de série danificada.
l) Não ter sido realizada a manutenção preventiva do equipamento.

14.4 Prazo de Garantia

a) O prazo de validade de garantia é de 12 meses (01 ano) contado a partir da data de emissão da nota fiscal de compra do produto, exceto o painel de comando que terá o prazo de validade de 96 meses (08 anos).

14.5 Painel de Comando

a) Painel de comando digital possui 96 meses (08 anos) de garantia.
b) A garantia perde seu efeito quando o painel fica exposto á umidade excessiva.
c) Por danos causados por falta de vedação conforme á PÁGINA 9 do manual.

14.6 Transferência de Propriedade do Produto

a) Se o proprietário/consumidor transferir este produto a terceiros durante o período de garantia, esta será automaticamente transferida para o novo proprietário, pelo prazo que restar, contado a partir da data de aquisição pelo primeiro comprador/consumidor, porém, só para eventual troca de peças, não cobrindo custo da mão-de-obra do técnico e outros serviços.

RESERVAMOS O DIREITO DE PROMOVER ALTERAÇÕES NOS EQUIPAMENTOS SEM PRÉVIO AVISO AO USUÁRIO.

Eu, _____, declaro ter lido e estar ciente dos termos estipulados por este presente Termo de Garantia.

Nome (consumidor):	CPF:
Revendedor/Assistência Técnica (Razão Social):	CNPJ:
Nota Fiscal:	Data de emissão da NF:
NUMERO DE PRODUÇÃO:	

Impercap Saunas
Sua Família Merece este Carinho!

Impercap Saunas
R. Eminica Malavasi, 110 – Pres. Altino
Osasco - São Paulo - CEP: 06216-140
PABX: (11) 3685-3015 / 3683-8319
Site: www.impercap.com.br
E-mail: impercap@impercap.com.br